ソニー生命カップ第35回全国レディーステニス全国決勝大会
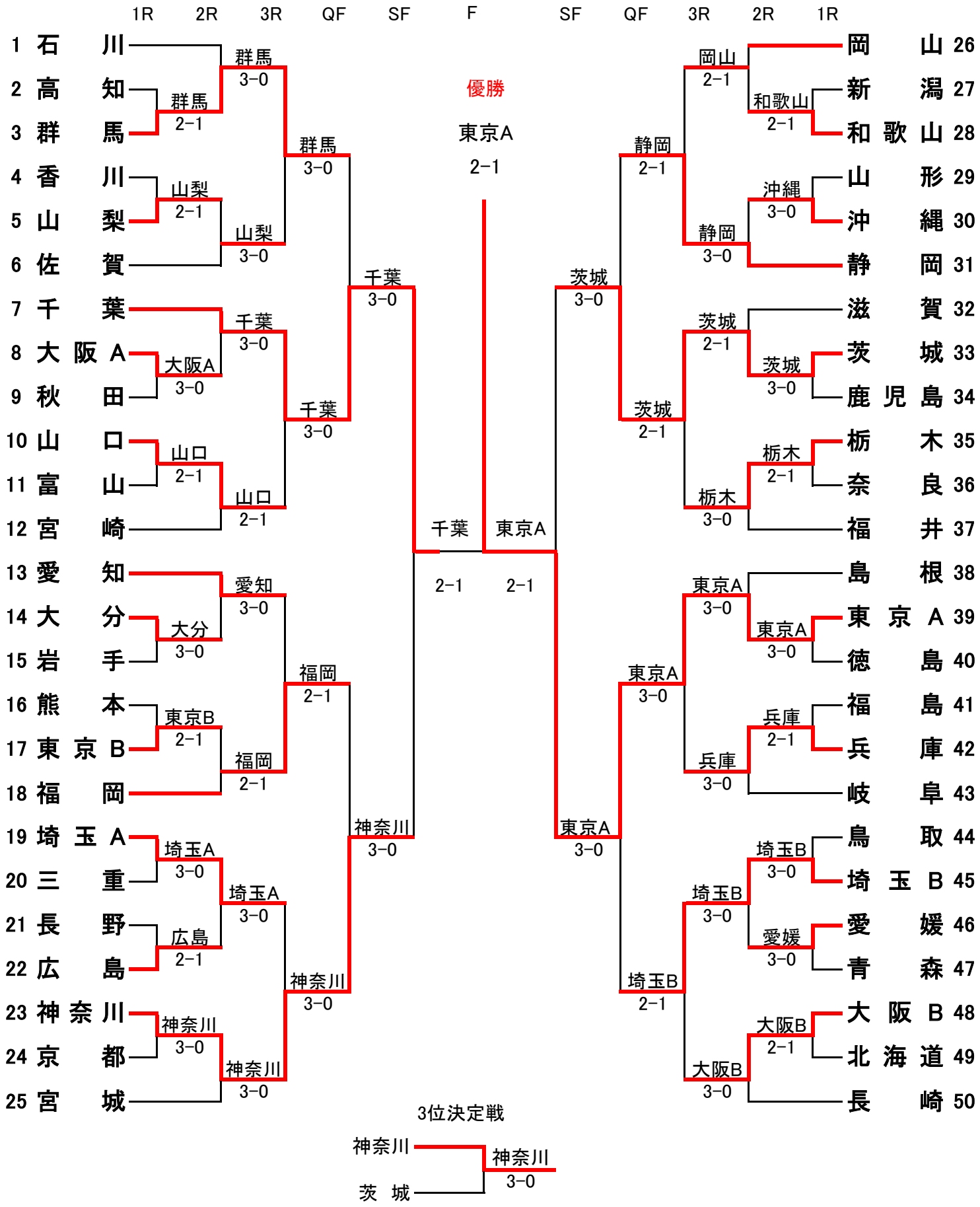
2013年11月14･15･16日　昭和の森テニスセンター